M21 T		E	F	H
F	Distancia Entre Ejes	2500	2760	3360
	Medidas chasis cabina			
OAL	Longitud bastidor	4780	5295	6015
W	Longitud carrocería min./max. (5)	3030 / 3415	3545/ 3930	4265 / 4530
FOH	Voladizo delantero	1100		
ROH	Voladizo trasero chasis	1180	1435	1555
Lac	Anchura bastidor	700		
EH	Altura bastidor (cerca del eje trasero)	705		
HH	Altura mínima libre al suelo(7)	190		
OW	Ancho cabina(1)	1815		
OH	Altura cabina	2125	2135	
BW	Anchura eje trasero	1860		
AW	Ancho de vía delantero	1400		
CW	Ancho de vía trasero	1425		
Dia	Diámetro de giro (m)(2)	9,2	10	11,9
CA	Eje delantero – Comienzo de caja(3)	650		
6,1	Anchura máx. vehículo acabado(4)	2120		
	Pesos chasis cabina			
16,1	Peso máximo	3500		
16,4	Peso máximo conjunto	7000		
15	Peso min. vehículo terminado.	2130	2185	2260
15,1	Peso min. vehículo terminado delantero/trasero	1315/815	1350/835	1385/875
14	Tara en orden de marcha(6)	1875	1890	1930
CT	Carga útil chasis cabina	1625	1610	1570
14,1	Tara eje delantero / trasero	1375 / 500	1380 / 510	1395 / 535
16,2	Peso máx. admisible eje delantero / trasero	1900 / 2200		
18,3	Peso máx. remolcable sin freno/con freno	750 / 3500		

1. *Excluidos los intermitentes laterales y los espejos*
2. *Diámetro de giro entre bordillos*
3. *Con altura mínima de contrachasis = 150 mm*
4. *Disponible también brazos de espejos cortos o largos.*
5. *La longitud de la carrocería corresponde a un vehículo cargado de manera uniforme hasta la máxima capacidad de carga sobre el eje (medidas declaradas en el C.O.C., sin bastidor modificado)*
6. *La tara incluye la rueda de repuesto (donde presente), el depósito de combustible lleno y 75kg para el conductor. Los pesos son solo para referencia y uso informativo. El carrocero tiene la responsabilidad de verificar su cumplimiento con los pesos reales del vehículo durante la instalación de la carrocería.*
7. *Punto libre: diferencial trasero*

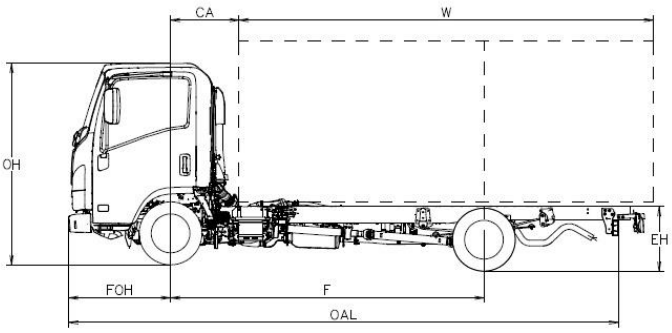

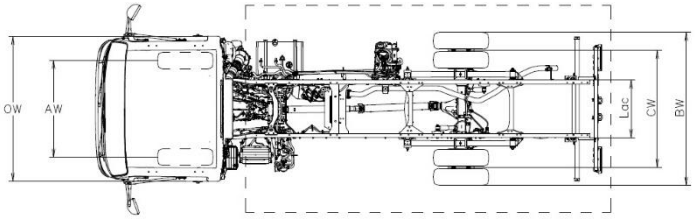

ISUZU se reserva el derecho de modificar características y equipamientos sin preaviso. Los detalles de las características y equipamientos indicados y mostrados en este documento, pueden ser modificados para satisfacer a las condiciones locales y leyes en vigor.
Nota: los colores de la carrocería de los vehículos pueden variar ligeramente de los colores de las fotografías de este mismo catálogo.

m21T – 3,5 TON

Cabina		
Plazas: 3	Cierre centralizado con mando a distancia	Antinieblas delanteros y traseros
Display MID	Posición volante regulable (inclinación y altura)	Luces diurnas
Elevalunas eléctricos	Control manual altura faros	Luces led
Avisador acústico marcha atrás	Asiento con suspensión	Iluminación automática de faros
Seguridad abatimiento cabina	Interiores de cabina bicolor	Parasol (Cond.)
Avisador cinturones de seguridad		

Opcionales	
Aire acondicionado	
Radio con GPS	

Características frenos				Seguridad
Sistema hidráulico, servofreno por depresión Normativa CEE con ABS, circuitos independientes en ambos ejes. Freno de estacionamiento manual en el árbol de transmisión.				ABS con BAS (Sistema de freno de emergencia asistido) ESC (Control electrónico de estabilidad) con ASR SRS airbag conductor
Delantera		Trasera		
Discos	φ 265 x 35 mm	Discos	φ 275 x 30 mm	

Motor diésel	
4 cilindros 16 válvulas, common-rail, inyección directa con intercooler y Turbo de geometría variable y EGR. Emisiones de CO2 ciclo combinado g/km 297.32, Consumo ciclo combinado ℓ/100 km 11.3	
NORMATIVA EMISIONES	Euro 6d
CILINDRADA	1898 cm^3
POTENCIA	88 kW (120 hp) @ 3.000 - 3.200 rpm
PAR MOTOR	320 Nm @ 1.600 – 2.000 rpm
POST TRATAMIENTO	LNT / DPD / SCR

Caja de cambios		
Gear Ratio	Manual MVC6W	km/ha 1000 rpm
1	4.942	5.4
2	2.686	9.9
3	1.527	17.4
4	1.000	26.5
5	0.796	33.3
6	0.634	41.9
R	4.597	
Final	4.556 (41/9)	

DEPÓSITO DIÉSEL		DEPÓSITO ADBLUE	
68 L	(valor nominal)	10 L	(valor nominal)

Medidas Bastidor	H = 180 mm; L = 50 mm; Espesor = 4 mm

Suspensión	Delantera	independiente con ballesta transversal
	Trasera	ballestas semi-elípticas
	Eje trasero	φ 220 mm LIGHT DUTY

Neumáticos	205/70 R15C ruedas gemelas traseras
Instalación eléctrica	Voltaje nominal 12V - Alternador 90A - Batería 70Ah

VERSIÓN PROVISIONAL: Datos a confirmar en la fase de homologación.

ISUZU se reserva el derecho de modificar características y equipamientos sin preaviso. Los detalles de las características y equipamientos indicados y mostrados en este documento, pueden ser modificados para satisfacer a las condiciones locales y leyes en vigor.
Nota: los colores de la carrocería de los vehículos pueden variar ligeramente de los colores de las fotografías de este mismo catálogo.