ISUZU

# P 65

## **Série Bleu** OBD-E (*6,5 ton*)

OBD-E

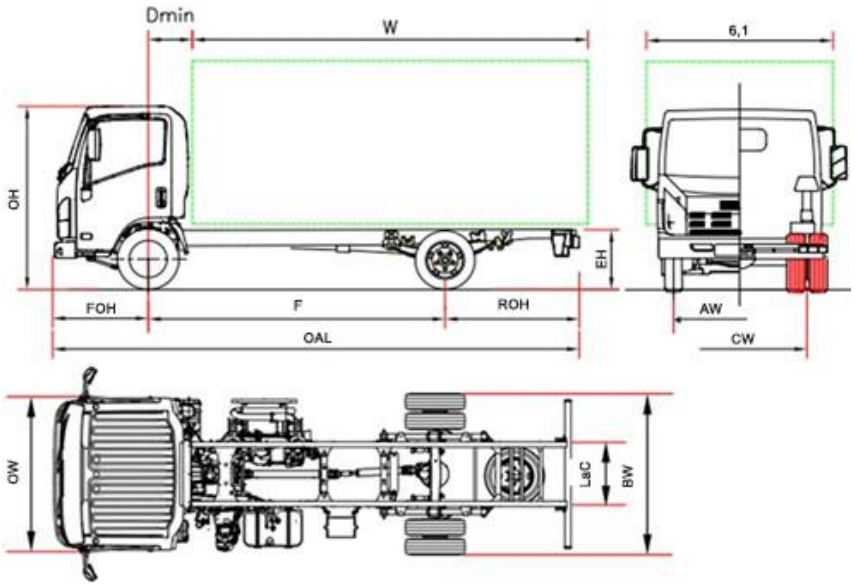


| P 65 | | P65 H | P 65 K |
|---|---|---|---|
| **Distancia Entre Ejes** | F | **3365** | **3815** |
| Longitud bastidor | OAL | 6040 | 6690 |
| Longitud carrocería min. (1) | W | 4280 | 4910 |
| Longitud carrocería max. (1) | W | 4600 | 5250 |
| Voladizo trasero chasis | ROH | 1565 | 1765 |
| Altura bastidor | EH | 800 | |
| Altura cabina | OH | 2250 | |
| Anchura eje trasero | BW | 2115 | |
| Ancho cabina (2) | OW | 2040 | |
| Ancho carrocería (3) | 6,1 | 2345 | |
| D min | D min | 670 (6) | |
| Voladizo delantero | FOH | 1110 | |
| Anchura chasis | LaC | 850 | |
| Ancho de vía delantero | AW | 1680 | |
| Ancho de vía trasero | CW | 1650 | |
| Altura min desde el suelo | HH | 185 (8) | |
| Diámetro de giro (m) (4) | Dia | 12,6 | 14,1 |
| **PESOS (kg)** | | | |
| Tara con cabina (en orden de marcha) (5) | | 2600 | 2640 |
| Tara eje delantero / trasero | | 1730/870 | 1750/890 |
| Peso máximo (7) | | 6500 | |
| Peso máx. admisible eje delantero / trasero | | 3100 / 4600 | |
| Peso máx. remolcable/ Peso máx. remolcable sin freno | | 3500 / 750 | |

1. La longitud de la carrocería corresponde a un vehículo cargado de manera uniforme hasta la máxima capacidad de carga sobre el eje (medidas declaradas en el C.O.C. sin modificación del vehículo).
2. Excluidos los intermitentes laterales y los espejos
3. Anchuras posibles con brazos de espejos opcionales 2115/2170 – 2170/2345 – 2345/2465
4. Diámetro de giro entre bordillos
5. La tara incluye la rueda de repuesto, el depósito de combustible lleno y para el conductor. NEES II + 35 kg.
6. Con altura mínima de contrachasis = 100 mm
7. Punto libre: diferencial trasero

VERSIÓN PROVISIONAL: Datos a confirmar en la fase de homologación.

Nota: Las informaciones técnicas y de equipamiento aquí mostradas son dadas solamente como guía y pueden sufrir modificaciones en cualquier momento y sin previo aviso. No constituyen en ningún caso un compromiso ni para el constructor ni para MIDI Europe. Las dimensiones y las masas tienen que ser comprobadas por el carrocero.

# P 65 - Distancia Entre Ejes (mm) H 3365 - K 3815

ENERO 2024

| Versiones y equipamientos | NEES 2 | |
|---|---|---|

**Equipamiento de serie:**

- EGR - DPD - SCR
- Display MID
- Freno motor
- Avisador acústico marcha atrás
- Inmovilizador
- Avisador cinturones de seguridad
- Cierre centralizado con mando a distancia
- Seguridad abatimiento cabina
- Asiento conductor con suspensión
- Espejos eléctricos y calefactados
- Autorradio DAB+, USB, Bluetooth
- Control manual altura faros
- Antinieblas delanteros y traseros
- Luces led delantera
- Luces diurnas
- Iluminación automática de faros
- Posición volante regulable (inclinación y altura)
- Limitador de velocidad (90Km/h)

| Opcionales | • Aire acondicionado | |
|---|---|---|

| | | |
|---|---|---|
| **Motor** | **ISUZU 4JZ1E6N 4 cilindros.**<br>16 v con ajuste fase escape variable (EVVT) y distribuciòn de engranajes. Sistema de inyección Common rail DENSO i-ART con turbo VGS (actuator electrónico) y intercooler.<br>CILINDRADA 2999 $cm^3$<br>POTENCIA 110kW (150 hp) 2800 rpm<br>PAR MOTOR 375 Nm 1280 – 2800 rpm<br>NORMATIVA EMISIONES EURO VI OBD-E. | |
| **Seguridad** | ABS<br>**ESC (Control electrónico de estabilidad) con ASR**<br>**LDWS**<br>**AEBS (reconocimiento de peatones)**<br>SRS 2 Airbag (Cond./Pas.) | |
| **Depósito de combustible** | **90 L** | **14 L** Ad-Blue® |
| **Caja de cambios** | 6 marchas MYY6Z – 5.979 - 3.434 – 2.040 – 1.379 - 1.000 - 0.708;<br>Marcha atrás: 5.701;<br>Relación final de eje 4.556 (41/9) | |
| **Tipo de transmisión:** | **Manual** | NEES 2 |
| **Medidas Bastidor** | Anchura 70 mm, Altura 214 mm, Espesor 5 mm | |
| **Plazas** | 3 | |
| **Ejes** | 2<br>eje trasero motor con ruedas gemelas | |
| **Neumáticos** | Delantera 215/75 R17,5C simples.<br>Trasera 215/75 R17,5C gemelas. | |
| **Frenos** | Frenos de discos delanteros y traseros. Según norma CEE con sistema hidráulico en las 4 ruedas, pedal de accionamiento, servofreno de depresión y circuitos independientes para ambos ejes. Freno de estacionamiento manual sobre el árbol de trasmisión. | |
| **Suspensión** | Delanteras de ballestas parabólicas, traseras semielípticas complementadas con tacos de goma de final de carrera; amortiguadores hidráulicos telescópicos de doble efecto. Barra estabilizadora delantera y trasera. | |
| **Instalación eléctrica** | Voltaje nominal 24V - Alternador 90A - 2 x Batería 70Ah | |

VERSIÓN PROVISIONAL: Datos a confirmar en la fase de homologación.